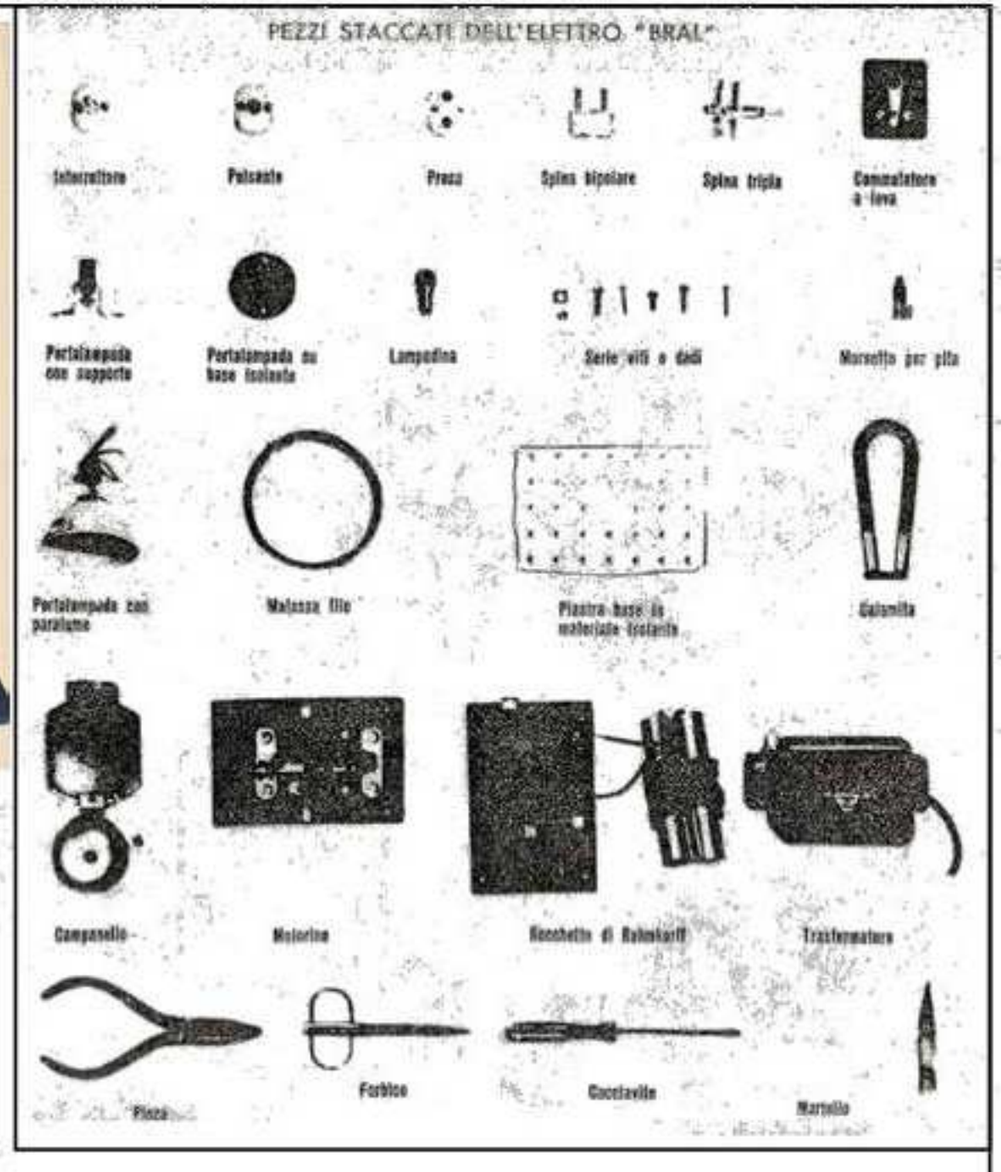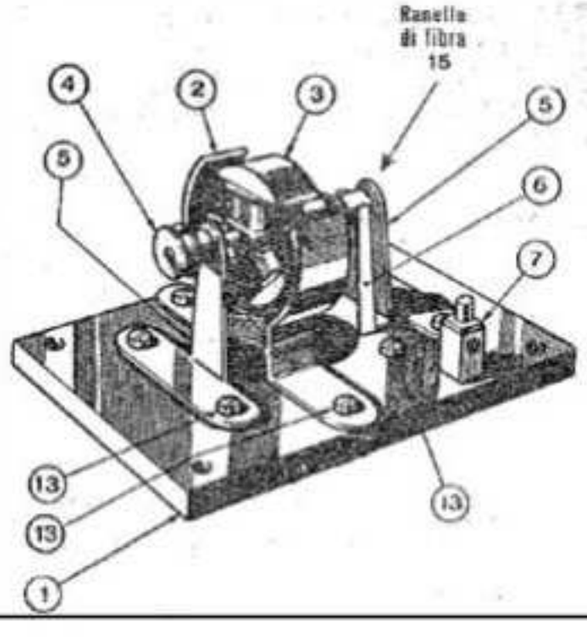Nom : **BRAL - ELETTRO BRAL**
Période : **1950 - Années 90 (70 à 83 MCS DB)**
Pays : **Italie**
Type : **Constructions électriques**
Fabriqué par : **Roberta Braglia (Milan)**
Diamètre des Trous : **4 mm**
Espacement des trous : **12,7 mm**
Boîtes disponibles : **1, 2, 3, 4 & 5**
Différentes pièces : **31 + 5 outils**
Couleurs : **Plaques rouges et bandes grises**
Moteurs : **Un moteur électrique à construire**